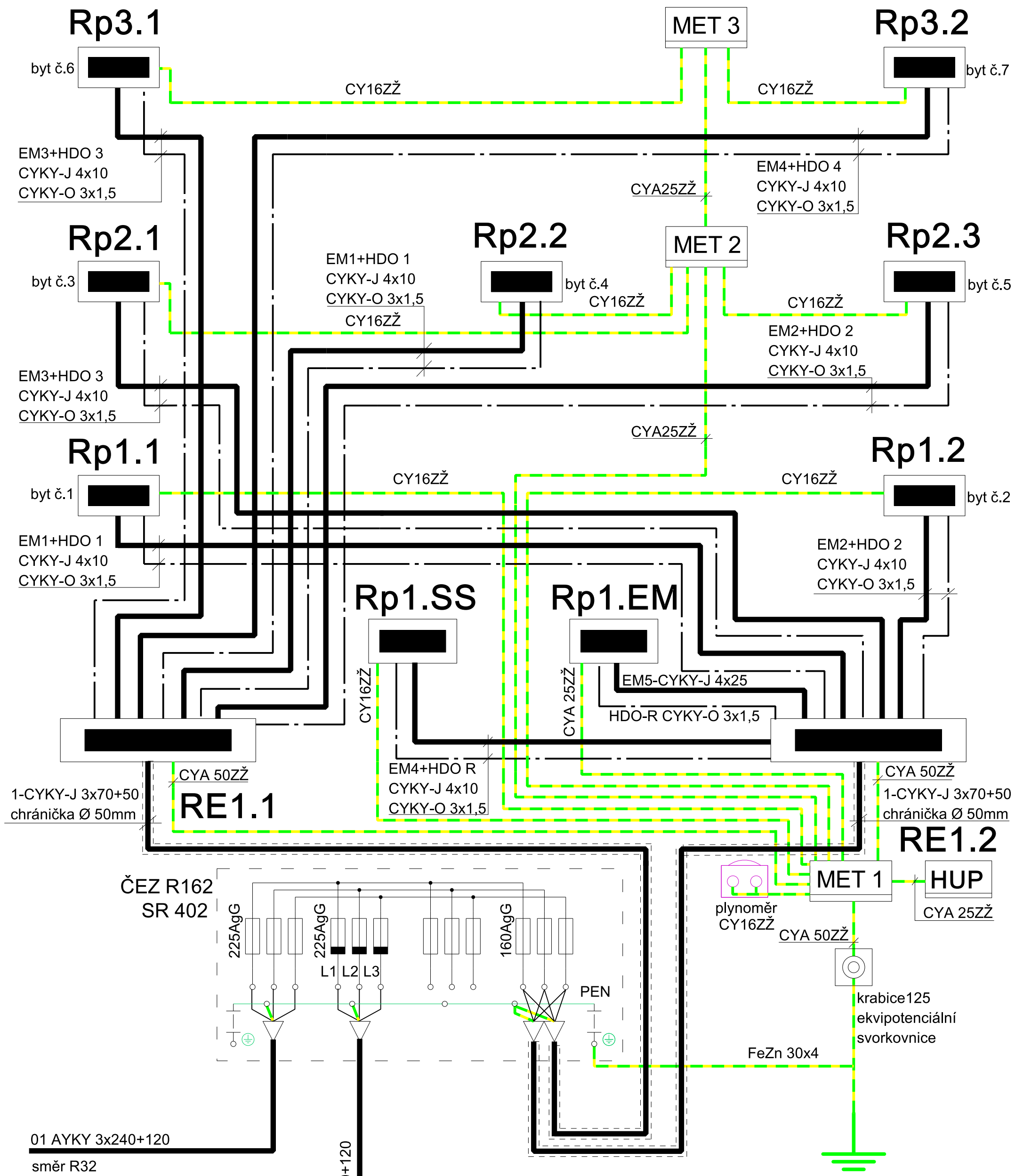

STAVEBNÍK: Město Zruč nad Sázavou, Zámek 1, 285 22 Zruč nad Sázavou	ČÁST: D.1.6. ELEKTROINSTALACE
AKCE: **STAVEBNÍ OBJEKT SO 01 BYTOVÝ DŮM č.p. 2 ve Zruči nad Sázavou**	VÝKRES: ROZVODY ELEKTROINSTALACE GENEREL
ZODPOVĚDNÝ PROJEKTANT: Ing.Bc.Jaroslav Petráček (ČKAIT 0007686)	MĚŘÍTKO: / ČÍSLO PŘÍLOHY: D.1.6.1
PROJEKTANT: Jiří Trčka	DATUM: 11-2020
STUPEŇ PD: DOKUMENTACE PRO SPOLEČNÉ POVOLENÍ	